EIBENSTOCK
Elektrowerkzeuge

DSS 25 A DSS 50 A DSS 25 M DSS 35 M iP

MANUAL DE INSTRUÇÕES

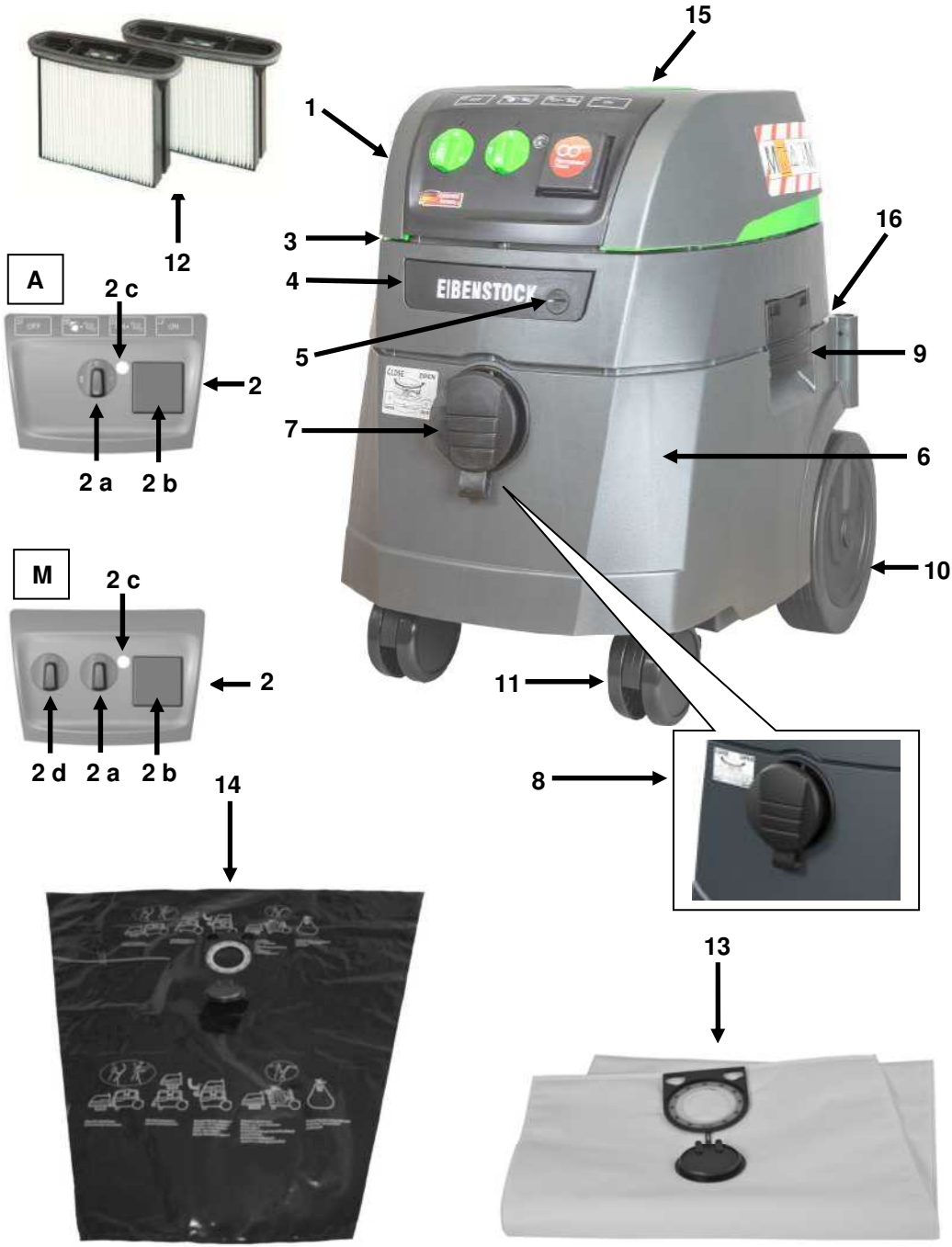
15
1
12
3
4
16
A
2 c
EIBENSTOCK
5
9
2
7
6
2 a
2 b
M
2 c
10
2
11
2 d
2 a
2 b
8
14
13

PT - Português

1 Parte superior
2 Painel de operação
2a Liga/desliga/interruptor giratório
Operação automática / Vibrador
2b Tomada para ferramentas elétricas
2c Indicação de fluxo de volume
2d Botão para ajustar o número de voltas / seletor
3 Entrada de ar de refrigeração
4 Dispositivo de bloqueio
5 Fechamento
6 Contêiner
7 Boca de sucção
8 Tampão *
9 Fechamentos de bloqueio
10 Rodas
11 Rolos de guia
12 Cartucho de filtro
13 Saco de filtro de lã
14 Sacos de lixo plástico *
15 Alça da tampa
16 Suporte de acessórios w
17 Punho *

* dependendo do modelo

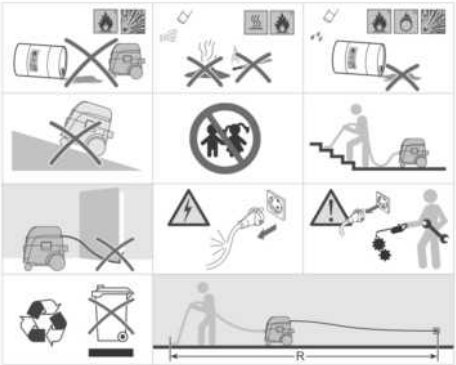

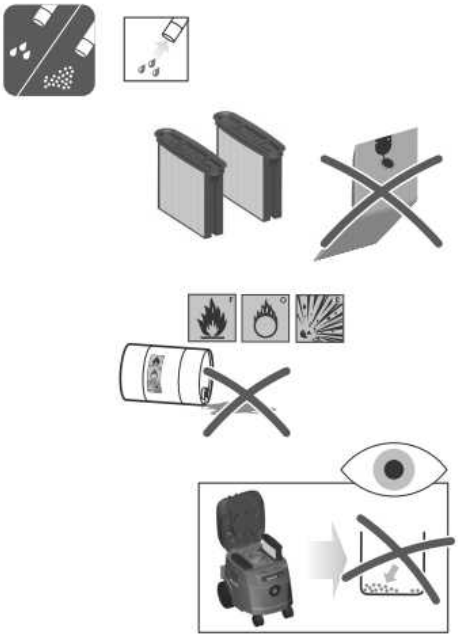

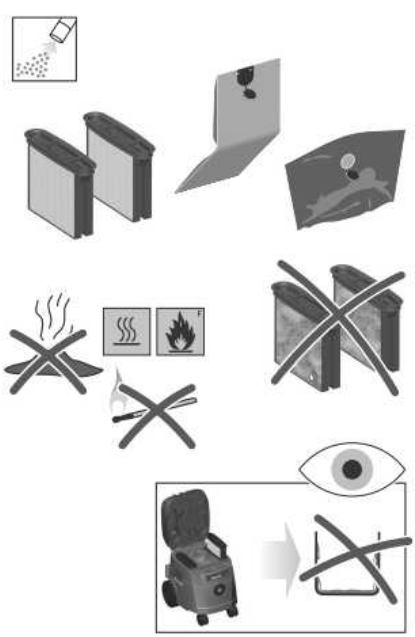

1
AR
IR
0
I
2
0
AR
IR
I
3
4
5
6
klick
klick
klick

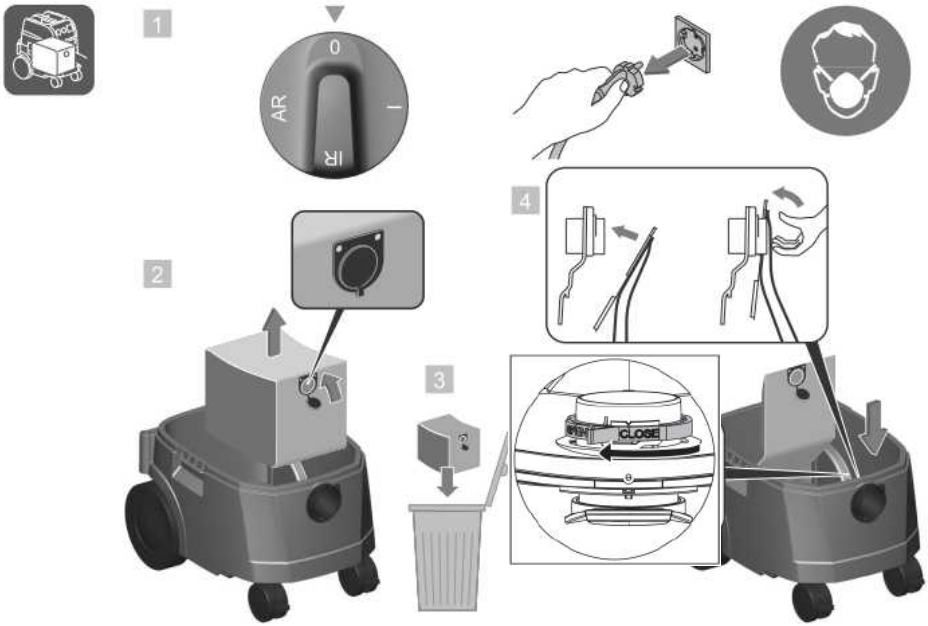
1
0
AR
IR
I
2
3
4
CLOSE

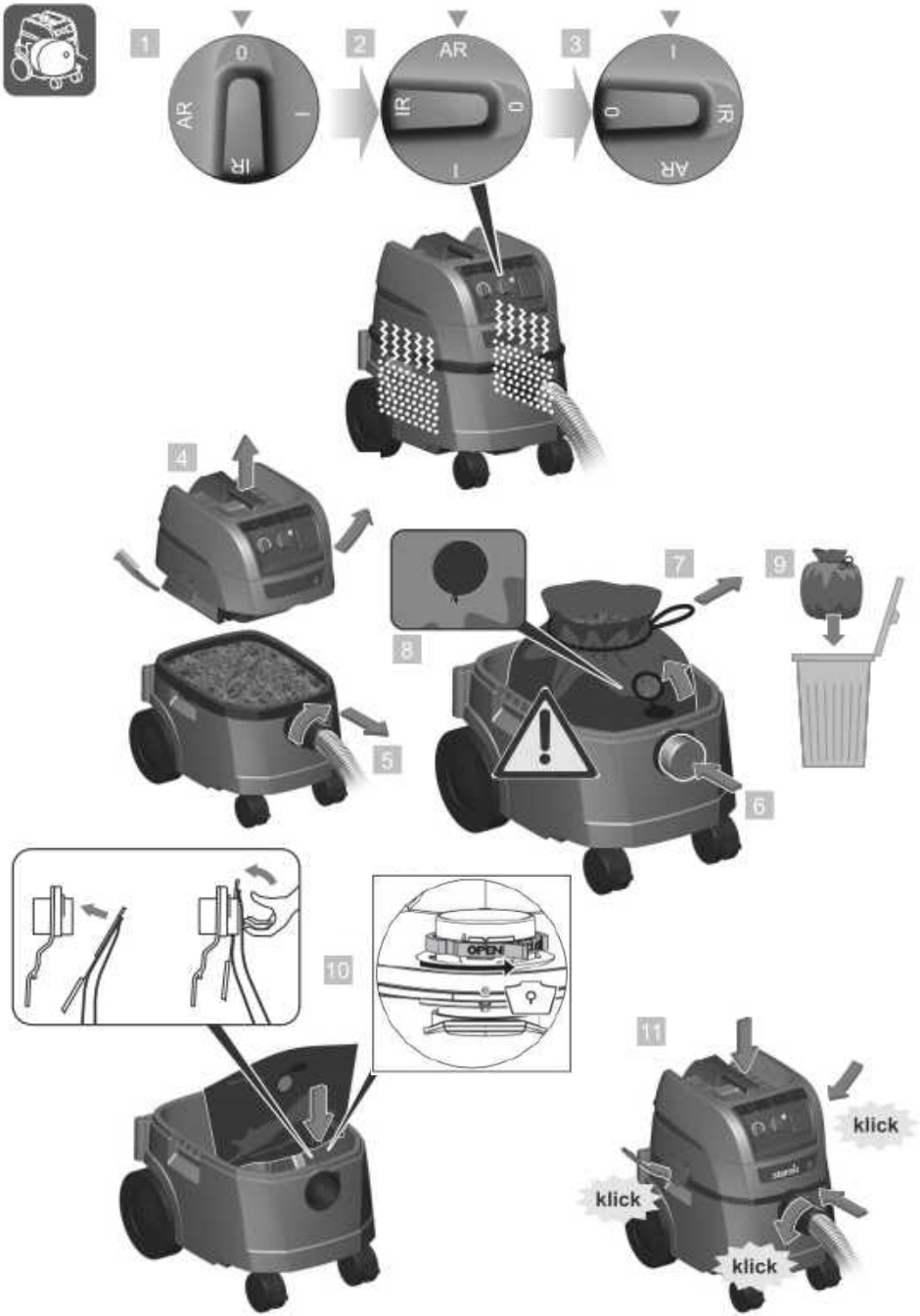
1
0
AR
IR
2
AR
IR
0
I
3
I
0
IR
AR
4
5
6
7
8
9
10
OPEN
11
klick
klick
klick

Especificações

	DSS 25 A / DSS 50 A / DSS 25 M		DSS 35M iP	
Tensão nominal:	220 - 240 V~			
Potência de entrada:	1200 W		1400 W	
Potencia max:	1400 W		1600 W	
Frequência:	50 – 60 Hz			
Max. fluxo de ar:	73 l/s*	42 l/s**	75 l/s*	45 l/s**
Máx. baixa pressão:	270 mbar *	235 mbar **	280 mbar *	245 mbar **
Pressão sonora	69,5 dB(A)			

* no ventilador
** na mangueira

Cabo aparelho de ligação com tomada: para **H07RN F 3x1,5 (DSS 25 M / DSS 35 M iP)**

Instruções de segurança

Antes de usar a unidade, os usuários devem receber informações, instruções e treinamento sobre como usar a unidade e as substâncias para as quais devem ser usadas, incluindo maneiras seguras de eliminar o material aspirado.

Se o cabo de conexão for danificado ou cortado durante o uso, não toque nele, mas retire imediatamente o plugue da tomada. Nunca use a ferramenta com um cabo de conexão danificado.

A ferramenta não deve ser molhada nem usada em ambiente úmido.

O dispositivo de vácuo é projetado para uso industrial. Ideal em combinação com uma ferramenta elétrica, em estaleiros de construção, em oficinas, etc.

Aviso !

Os dispositivos de vácuo não são adequados para aspiração/limpeza de poeiras tóxicas. Os aspiradores de classe M são adequados para a aspiração/limpeza de pós secos, não combustíveis, líquidos não combustíveis, pós de madeira e pós perigosos com valores limite no local de trabalho ÿ 0,1 mg/m³.

Aviso !

As pessoas (incluindo crianças) que, devido às suas capacidades físicas, sensoriais ou intelectuais ou à falta de experiência ou conhecimento, não podem utilizar o aspirador com segurança não devem utilizá-lo sem supervisão ou instrução de uma pessoa responsável.

Recomenda-se precaução especial com crianças, idosos ou pessoas enfermas.

Não aponte o bico, tubo ou mangueira para pessoas ou animais.

Perigo !

Não opere o aspirador onde houver perigo de explosão.

Mantenha o aspirador afastado de gases e substâncias inflamáveis.

Perigo !

Não aspire solventes combustíveis ou explosivos, materiais embebidos em solventes, poeiras explosivas, líquidos como gasolina, óleo, álcool, diluentes ou materiais mais quentes que 60 °C (140 °F).
Caso contrário, haverá perigo de incêndio e explosões!

Perigo !
Utilize a tomada do aspirador apenas para os fins definidos no manual de instruções.

Em caso de uso inadequado, operação inadequada ou reparo, o produtor estará isento de responsabilidade.
Não use nenhuma linha de extensão danificada.
Se a linha de conexão do dispositivo de vácuo estiver danificada, ela deve ser substituída por uma linha de conector especial que está disponível no fabricante ou em seu serviço.
Escovas elétricas: Não permita que as escovas rotativas entrem em contato com a linha de conexão de energia.
A tensão no sinal de tipo deve corresponder à tensão da rede.
Após cada utilização e antes de qualquer manutenção, desligue o aspirador e retire a ficha da tomada.
Puxe apenas pelo plugue, não pela linha.
Nunca conecte ou puxe o plugue de alimentação com as mãos molhadas.
A tomada deve ser protegida através de um fusível doméstico com uma classificação de corrente adequada. Nunca abra o aspirador ao ar livre sob chuva ou tempestade.

Perigo !
Perigo de asfixia –
Mantenha o material de embalagem, como sacos plásticos, longe das crianças.
Nunca fique de pé ou sentado sobre o aspirador.
Recomenda-se cuidado especial ao subir escadas. Preste atenção para ficar em pé com segurança.
Não puxe a mangueira de sucção e a linha de conexão sobre bordas afiadas, não dobre ou feche.
Sempre coloque a mangueira de sucção e a linha de conexão de forma que ninguém possa tropeçar nelas.
Em caso de vazamento de espuma ou líquido, desligue imediatamente o aspirador.

Mantenha sempre seco o interior da tampa.
Não ligue o aspirador incluindo os seus acessórios se: – o aspirador apresentar danos detectáveis (fissuras/fissuras); – a linha de conexão de energia está com defeito ou apresenta fissuras ou envelhecimento; ou – suspeita-se de qualquer defeito invisível (após uma queda).
– Não permita que as escovas rotativas entrem em contato com a linha de conexão de energia.

Aviso !

Utilize apenas as escovas fornecidas com o aspirador ou definidas no manual de instruções. O uso de quaisquer outras escovas pode representar um risco à segurança.
Limpe e desinfete o dispositivo de vácuo imediatamente após o uso para evitar contaminação microbiana devido à falha de longo prazo na limpeza, especialmente ao usar o dispositivo no processamento de alimentos.
Não use jatos de vapor ou limpadores de alta pressão para limpar.
Ácidos, acetona e solventes podem corroer partes do dispositivo de vácuo.
Não deixe o aparelho sem supervisão. Em caso de interrupções de trabalho mais prolongadas, retire a ficha de alimentação.

Aviso !

Os reparos foram feitos apenas por especialistas, por exemplo, o serviço do produtor.
Use apenas peças de reposição originais.
Dispositivos reparados incorretamente representam um perigo para o usuário.

Conexão elétrica

Antes de ligar a máquina verifique a correspondência entre tensão e frequência de acordo com os dados mencionados na placa de identificação.
Diferenças de tensão de + 6 % e – 10 % são permitidas.
O aspirador é fabricado na classe de proteção II.

Antes de usar

Ao desembalar, verifique se a unidade está completa e não apresenta sinais de danos de transporte. Leia todas as informações com atenção. Eles contêm conselhos importantes sobre como usar a unidade, segurança, manutenção e cuidados. Por favor, guarde estas instruções de operação em algum lugar seguro e passe-as para os proprietários subsequentes. Reservamo-nos o direito de fazer alterações no design e no equipamento.

Ilse acessórios originais

Saco de filtro de lã DSS 25 A / DSS 25 M / DSS 35 M iP para tanque de 25 - 35 L BGIA Classe M aprovado 1 conjunto. = 5 peças. Nº do pedido 35321000 Saco de filtro de lã DSS 50 A para tanque de 50 L BGIA Classe M aprovado 1 conjunto. = 5 peças. Nº do pedido 35326000 Saco de esvaziamento de plástico DSS 25 M / DSS 35 M iP

Classes BGIA M e H permitidas, 1 conjunto = 5 peças. Nº do pedido 35320000 Cassetes de filtro Material de poliéster BGIA Classe M aprovado 1 conjunto = 2 unid. Nº do pedido 35301000
Para mais acessórios, consulte nossa lista de acessórios ou entre em contato conosco.

Campos de aplicação

Para aspiração úmida e seca.
Os aspiradores de pó classe M são adequados para aspirar/aspirar pó seco não inflamável líquidos não inflamáveis, pó de madeira e pó perigoso com AGW ÿ 0,1 mg/m3 .

Comissionamento

Ligue/desligue a unidade com o interruptor (2a) na parte superior
(1) (ou mude para o modo automático - consulte a seção campo de operação).

Campo de operação

Dependendo da configuração da unidade, as seguintes funções e configurações estão disponíveis:

0 = Unidade de sucção
= >off< Unidade de
A = sucção >on< Modo pronto para modo automático ON/OFF.
(A unidade de sucção é LIGADA/DESLIGADA pela ferramenta elétrica)
RA = IR = Modo pronto como "A" mais limpeza automática do filtro.
Aspirador ligado com função de agitação automática AR = Aspirador em standby - O aspirador só liga quando a ferramenta está ligada. Depois de desligar a ferramenta, o aspirador funciona durante aprox. 10 seg. para evitar que qualquer resíduo se acumule na mangueira.

A tomada (2b) está disponível para conectar uma ferramenta elétrica.

Cuidado! A ferramenta elétrica deve ser desligada durante a conexão. A tomada de alimentação é permanentemente alimentada com tensão quando a ficha está na tomada, independentemente da configuração do interruptor. Na posição "0" do interruptor, a tomada ainda pode ser usada como um cabo de extensão (p. ex. para luzes).
Carga conectada: Unidade de sucção e unidade conectada máx. 16A.

Interruptor de pré-seleção (2d) para sinal de volume mínimo (buzina e luz) para unidades de sucção da classe "M".

No modo A, RA, IR ou AR, as seguintes configurações devem ser feitas dependendo do diâmetro da mangueira:

Diâmetro da mangueira	Alternar configuração
Ø 35 milímetros	70 m3 /h
Ø 27 milímetros	40 m3 /h

Ø 21 mm 20 m3 /h A velocidade não é regulada.

A unidade de sucção funciona sempre com no máx. Rapidez.

Operação (sucção úmida e seca)

Quando o tubo da alça é usado, a válvula de ar secundário pode ser usada para ajustar a saída de sucção.
Retire o plugue depois de terminar. Fixe a mangueira de sucção no local de armazenamento de acessórios na parte traseira do recipiente para armazenamento. As extremidades da mangueira podem ser encaixadas uma na outra para evitar a saída de partículas de sujeira.

Aspiração a seco

Aspire apenas com filtro seco, unidade e acessórios para que o pó não aderir e endurecer.

Ao aspirar fuligem, cimento, gesso ou pós semelhantes: Insira um saco de descarte de PE no recipiente de sujeira. Sempre use sacos de descarte de PE em combinação com cartuchos de filtro dobrados.
A fricção dentro da mangueira de extração faz com que a eletricidade estática se desenvolva durante a extração. O pessoal operacional pode receber choques elétricos desagradáveis durante o trabalho. Para derivar isso, recomendamos o uso de cargas estáticas (Art. n.º: 35319 - opcional), uma mangueira antiestática.

Aspiração úmida

Aspiração sem saco de filtro de papel. As cassetes de filtro são adequadas para aspiração úmida. O sensor instalado desliga o motor quando o tanque está cheio. Esvaziar a unidade está descrito na Seção Esvaziar o tanque. Se a unidade não for desligada, a proteção de reinício permanece efetiva. A unidade só estará operacional novamente depois de ser desligada e ligada novamente. • Antes de esvaziar, remova primeiro a mangueira de sucção do líquido. • Devido à alta potência de sucção e ao formato aerodinâmico do

tanque, um pouco de água pode sair da mangueira depois que a unidade for desligada. Para a fase de sucção seca subsequente, use um filtro seco.
Em caso de trocas frequentes entre aspiração seca e úmida, recomendamos o uso de um segundo conjunto de filtros, de preferência cassetes de filtro de poliéster.

CUIDADO!

Desligue imediatamente o aspirador se começar a sair espuma ou líquido.

Limpando o filtro

A unidade de sucção está equipada com um dispositivo de limpeza de filtro eletromagnético que pode sacudir qualquer poeira aderida aos cartuchos de filtro dobrados.

Limpeza manual (DSS 25 A, DSS 50 A, DSS 25 M)

A função de vibração (configuração do interruptor RA/interruptor (2a) deve ser ativada o mais tardar quando o visor do fluxo de volume (2c) (lâmpada de aviso) acender ou quando o sinal de aviso soar ou quando o sinal de aviso soar ou quando a saída de sucção diminuir .

Limpeza automática (DSS 25 A, DSS 50 A, DSS 25 M)

A limpeza do filtro é realizada (interruptor de ajuste RA/interruptor (2a) automaticamente durante a próxima pausa de trabalho quando o nível de fluxo de volume mínimo é atingido.

Limpeza permanente do filtro (somente DSS 35 M iP)

O aspirador DSS 35 M iP está equipado com uma unidade de limpeza do filtro electromagnético que pode ser utilizada para sacudir o pó das cassetes de filtro dobráveis. As cassetes de filtro dobráveis são limpas alternadamente para garantir o funcionamento contínuo.

Esvaziar o tanque

Permitido apenas com pós com AGW's > 1mg/ma .
Desligue (2a), desconecte o plugue, abra as travas (9). Pegue a parte superior (1) e a mangueira de sucção do tanque (6). Esvazie o tanque.

Saco de filtro de lã

Para inserir ou remover o saco do filtro/saco de esvaziamento, remova a parte superior (1). Para isso, abra as travas laterais (9).
Utilize o saco de filtro de papel apenas para aspiração a seco.

Colocar o saco de filtro de lã

Use apenas sacos de filtro de lã para aspiração a seco.

Tanque de 25 e 50 litros no DSS 20 A e DSS 50 A Deslize o

flange completamente sobre o soquete de entrada

Tanque especial de 25 + 35 l no DSS 25 M e DSS 35 M iP

Gire a corrediça giratória vermelha para dentro para posicionar CLOSE até o batente no marcador ÿ.

Coloque a parte superior no recipiente e feche as travas laterais.

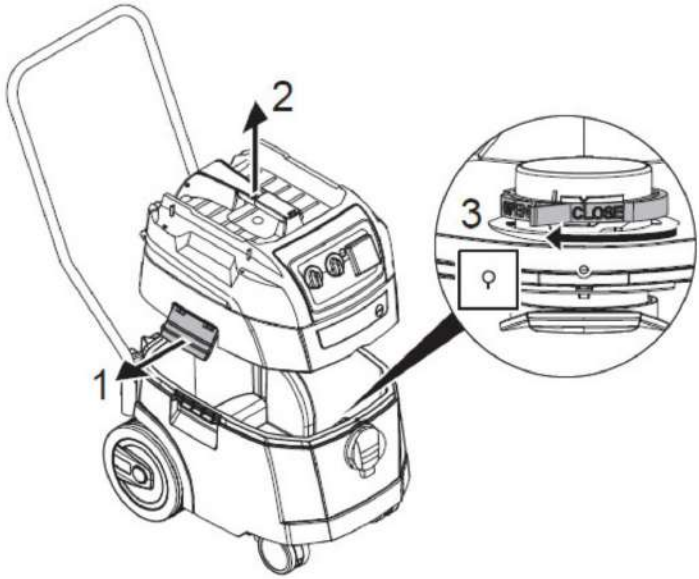

Troca do saco do filtro de lã

- **Desligue o aspirador.**
- **Desligue a ficha de rede.**
- **Usar máscara respiratória adequada.**
- **Remova a mangueira de sucção.**
- **Feche a tomada de entrada com a tampa.**
- **Travas laterais abertas.**
- **Remova a parte superior.**
- **Puxe cuidadosamente o flange para fora do soquete de entrada e feche o flange.**
- **Descarte o material coletado de acordo com os requisitos legais.**

Saco de esvaziamento de plástico

Apenas o aspirador M com o tanque especial e a válvula rotativa na abertura de sucção são adequados para a utilização de sacos plásticos de esvaziamento.

Gire a corrediça giratória vermelha para dentro para a posição ABERTA até o batente no marcador ÿ.

Deslize o flange completamente sobre o soquete de entrada. Coloque a abertura superior do saco sobre a borda do recipiente. Coloque a parte superior no recipiente e feche as travas laterais.

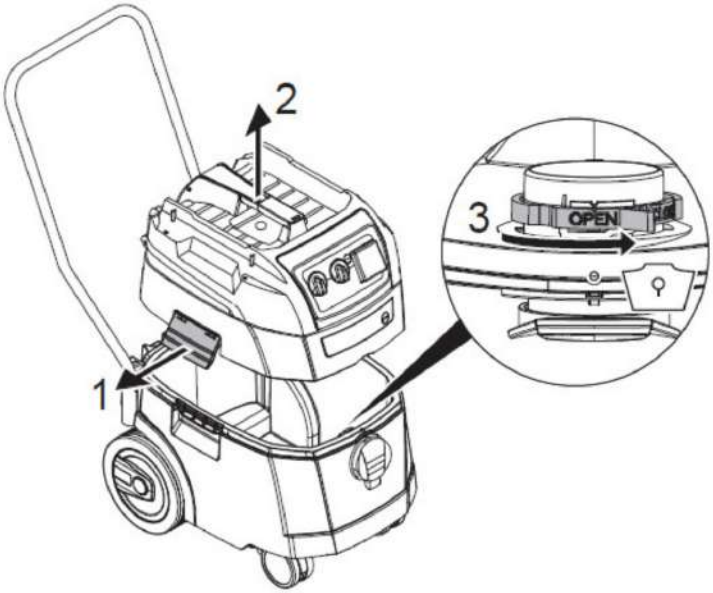

Troca do saco plástico de esvaziamento

- Colocar o interruptor na posição >AR<.
  Os cartuchos de filtro dobrados são limpos automaticamente.
  A poeira residual nos filtros cai no saco.
- Desligue o aspirador.
- Desligue a ficha de rede.
- Usar máscara respiratória adequada.
- Remova a mangueira de sucção.
- Feche a tomada de entrada com a tampa.
- Travas laterais abertas.
- Feche cuidadosamente o saco de esvaziamento e descarte de PE com a fita de vedação fornecida.
- Puxe cuidadosamente o flange para fora do soquete de entrada e feche o flange.
- Remova cuidadosamente o saco de esvaziamento e descarte de PE do recipiente.
- Descarte o material coletado de acordo com os requisitos legais.

Limpeza

Limpe o tanque e os acessórios com água. Limpe a parte superior (1) com um pano húmido. Deixe secar o depósito e os acessórios.

Manutenção

Antes do início dos trabalhos de manutenção ou reparo você tem que desconectar o plugue da rede!

Se a potência de sucção da unidade diminuir e não melhorar após a limpeza dos cartuchos de filtro (12) (assumindo que o tanque (6) está vazio e o saco de filtro de lã (13) foi trocado), então é hora de trocar as cassetes de filtro (12).

Aplique novamente a função de vibração nos cartuchos de filtro (12) antes de trocá-los. Use uma moeda ou outro objeto semelhante para girar a trava (5) e a barra de travamento (4) 90° no sentido anti-horário e, em seguida, pressione a barra de travamento (4) para trás. Dobre o capô e retire os cartuchos de filtro (12). Sele imediatamente as cassetes de filtro removidas em um saco plástico à prova de poeira e descarte de acordo com as regulamentações legais. Insira novos cartuchos de filtro. Dobre o capô novamente e exerça um pouco de pressão para encaixá-lo de volta na posição.

Se o filtro de proteção do motor estiver sujo, isso é uma indicação de que os cartuchos do filtro estão com defeito.

Por favor, troque ambas as cassetes de filtro. Lavar o filtro de proteção do motor com água corrente, secar e recolocar.

Sensores de nível

Limpe os sensores de nível ocasionalmente.

Desbloqueie as travas (9) e remova a seção superior (1).

Limpe os sensores de nível com um pano macio.

Recoloque a seção superior (1) novamente e trave as travas (9).

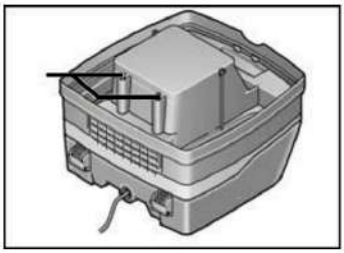

Solução de problemas

Problemas funcionais nem sempre são o resultado de defeitos da unidade!

Defeituoso:	Possível causa/solução:	
Saída de sucção prejudicada.	Filtro sujo	limpar
	Filtro de papel	troca vazio
	cheio Tanque	
	cheio Bocal, cano ou mangueira obstruídos	limpos
A unidade não inicia.	Conecte a tomada?	
	Sem rede elétrica?	
	Cabo de alimentação OK?	
	A tampa da unidade está fechada corretamente?	
	O sensor de água desligou?	
O saco plástico de esvaziamento é sugado para o filtro	Coloque a corrediça giratória na posição ABERTO	
o saco do filtro de lã é inserido - poeira no tanque com aspiradores M	Coloque a corrediça giratória na posição FECHAR	

Não intervenha mais, contacte uma oficina de assistência.

Transporte

Insira o bujão de fechamento do aspirador na abertura de sucção (DSS 25 M e DSS 35 M iP).

A cabeça do motor deve estar firmemente fixada ao recipiente (fechar as travas).
Coloque os acessórios em um saco plástico adequado e feche o saco plástico ou coloque-o no compartimento de armazenamento de ferramentas.
Encaixe as extremidades da mangueira de sucção uma na outra.

Testes e aprovações

Os testes eletrotécnicos devem ser realizados de acordo com as diretrizes de prevenção de acidentes (BGV A3) e de acordo com DIN VDE 0701 Parte 1 e Parte 3. Esses testes devem ser realizados em intervalos regulares de acordo com DIN VDE 0702 e após manutenção trabalho ou modificações.

Pelo menos uma vez por ano, uma inspeção técnica de poeira deve ser realizada pelo fabricante ou por uma pessoa qualificada, por exemplo, para verificar se há danos no filtro, vazamentos, funcionamento do equipamento de controle.

As unidades de sucção são testadas com sucesso de acordo com IEC/EN 60335-2-69.

Proteção Ambiental

Reciclagem de matéria-prima em vez de descarte de resíduos

Para evitar danos no transporte, a ferramenta elétrica deve ser entregue em uma embalagem resistente. A embalagem, bem como a unidade e os acessórios são feitos de materiais recicláveis e podem ser descartados adequadamente.
Os componentes plásticos da ferramenta são marcados de acordo com seu material, o que possibilita a retirada ecologicamente correta e diferenciada devido às facilidades de coleta disponíveis.

Apenas para países da UE

Não descarte ferramentas elétricas junto com o lixo doméstico!

De acordo com a Diretiva Europeia 2012/19/UE sobre resíduos de equipamentos elétricos e eletrônicos e sua implementação de acordo com a legislação nacional, as ferramentas elétricas que chegaram ao fim de sua vida útil devem ser coletadas separadamente e devolvidas a uma instalação de reciclagem compatível com o meio ambiente.

garantia

De acordo com nossas condições gerais de entrega para negócios, os fornecedores devem fornecer às empresas um período de garantia de 12 meses para defeitos redibitórios (a serem documentados por fatura ou nota de entrega).
Danos devido ao desgaste natural, sobrecarga ou manuseio inadequado estão excluídos desta garantia.
Danos devido a defeitos de material ou falhas de produção devem ser eliminados gratuitamente por reparo ou substituição.
Reclamações serão aceitas somente se a ferramenta for devolvida em condições não desmontada ao fabricante ou a um centro de serviço autorizado Eibenstock.

CE Declaração de conformidade

Declaramos que a máquina descrita abaixo está em conformidade com os requisitos básicos de segurança e saúde relevantes das Diretivas CE, tanto em seu projeto básico e construção quanto na versão por nós colocada em circulação. Esta declaração deixará de ser válida se a máquina for modificada sem nossa aprovação prévia.

O design do aparelho Diretiva de Máquinas CE corresponde aos seguintes regulamentos pertinentes da Diretiva CE EMC Máquinas CE 2006/42/EU incluindo emendas: DIN EN 60335-1

2006/42/UE
2014/30/EC
2011/65/UE
ROHS: Diretiva de

(VDE 0700-1):2012-10; EN 60335-1:2012 DIN EN 60335-1 Ber.1 (VDE 700-1 Ber.1):2014-04; EN 60335-1:2012/AC:2014; EN 60335-1:2012/A11:2014 EN 60335-2-69:2012; DIN EN 62233 (VDE 0700-366 Ber.1):2009-04; EN 62233 Ber.1:2008; DIN EN ISO 12100:2011-03; EN ISO 12100:2010

Diretiva CE EMC 2014/30/EC: DIN EN 55014-1 (VDE 0875-14-1):2012-05; EN 55014-1:2006 + A1:2009 + A2:2011 DIN EN 61000-3-2 (VDE 0838-2):2015-03; EN 61000-3-2:2014; DIN EN 61000-3-3 (VDE 0838-3):2014-03; EN 61000-3-3:2013; DIN EN 55014-2 (VDE 0875-14-2):2009; EN 55014-2:1997 + A1:2001 + A2:2008 Requisitos da categoria II O seguinte instituto testou e certificou o produto: VDE Prüf- und Zertifizierungsinstitut GmbH (EU-Kenn-Nr. 03666), Merianstr. 28, 63069 Offenbach

Arquivo técnico (2006/42/EC) em:
Elektrowerkzeuge GmbH Eibenstock
Auersbergstraße 10
D – 08309 Eibenstock

Lothar Lässig
Director Geral

Frank Markert
Chefe de Engenharia

09.11.2018

Elektrowerkzeuge GmbH Eibenstock
Auersbergstraße 10
D – 08309 Eibenstock
www.eibenstock.com

08/2018 95010702