EIBENSTOCK
Elektrowerkzeuge

PT Manual de Instruções..... 2 - 12

EBS 125.4 O EBS 125.4 RO

Instruções de Segurança Importantes

Instruções importantes e avisos de advertência são alegorizados na máquina por meio de símbolos:

Antes de começar a trabalhar, leia as instruções da máquina (ferramenta elétrica)

Trabalhe concentrado e com atenção. Mantenha seu local de trabalho limpo e evite situações de perigo.

Para proteger o usuário, tome precauções.

Durante o trabalho, você deve usar protetores auriculares, óculos de proteção, máscara contra poeira, proteção luvas e roupas de trabalho resistentes!

Use proteção auricular

Use óculos de segurança

Use uma máscara de poeira

Use luvas de proteção

Avisos importantes

Aviso de perigo geral

Aviso de tensão perigosa

Aviso de superfície quente

Perigo de ser rasgado ou cortado

Dados técnicos

Concrete Grinder **EBS 125.4 O / EBS 125.4 RO**

	EBS 125.4 O		EBS 125.4 RO	
Potência: (W):	1500			
Tensão nominal (V)	110	230	110	230
Corrente nominal (A):	14	6	14	6
Frequência: (Hz):	50-60			
Rotações (rpm):	10000		6000-10000	
Diâmetro do disco máx.: (mm):	125			
Conexão do fuso:	M 14			
Peso (kg):	4.9			
Classe de proteção:	II			
Grau de proteção:	IP 20			
Normas:	EN 55014 and 61000			
Referencias:	06327	06324	0632F	06325

Acessórios especiais disponíveis:

Item		**Referencia.**
Rebolo de Diamante		
Tipo	Cor	
P/ betão padrão	gold, sand	37114
P/ betão premium	gold, sand	37102
Betonilha	yellow	37103
Rapid K	blue	37110
Aro da escova (2-part)		3722A
Dispositivo de orientação de piso		37212
Aspirador Industrial DSS 25 A		09915
Aspirador Industrial DSS 50 A		09916
Aspirador Industrial DSS 35 M iP		09919

Para mais informações sobre os nossos produtos e a nossa vasta gama de acessórios por favor veja: **www.eibenstock.com** **www.jcd.com.pt**

Conteúdo da entrega

Desbastadora de betão com rebolo diamantado, jogo de ferramentas e instruções de operação em uma caixa de metal.

Requerimento para Finalidade Recuada

O desbastador de betão é recuado para uso profissional.
Com um rebolo apropriado, a ferramenta pode ser usada para alisar betão áspero removendo costuras de molde, enchimentos de juntas e colas ladrilhos, etc.

Use apenas discos rebolos recomendados pelo fabricante.
Estes têm um peso pequeno e uma concentricidade elevada.
Usando outro rebolos podem causar uma sobrecarga da máquina ou danos rolamentos e perigo para o usuário.

Instruções de segurança

O trabalho seguro com a máquina só é possível se você ler completamente estas instruções de operação e seguir as

Conselhos de segurança e operacionalidade
Além disso, as instruções gerais de segurança do folheto fornecidos com a ferramenta devem ser observados. Antes de utilizar o usuário deverá dispensar um treinamento prático.

Se o cabo de alimentação for danificado ou cortado durante o uso, não deve tocá-lo, mas retire instantaneamente o plugue da tomada.
Não use a ferramenta com o cabo de alimentação danificado.

A ferramenta não deve ser molhada nem usada em ambiente húmido.

- Não use a ferramenta em um ambiente com perigo de explosão.
- Não perfure materiais que contenham amianto.
- Modificações da ferramenta são proibidas.
- Nunca use a máquina sem proteção contra poeira.
  Use a proteção contra poeira parcialmente removida apenas nos cantos.
  Para outras aplicações, o guarda-pó deve estar sempre fechado.
- Verifique a ferramenta, o cabo, ficha e ligações antes de usar.
  Mande reparar os danos apenas por especialistas.
  Insira a ficha na tomada só quando o interruptor estiver desligado.
- Fora, a máquina deve ser usada com disjuntor de corrente com máx. 30 mA.

  A máquina só deve funcionar sob a supervisão de alguém.
  Conecte e desligue a máquina se não estiver sob supervisão, em caso de montar e desmontar a máquina, em caso de queda de tensão ou ao fixar ou montar um acessório.

- Desligue a máquina se ela parar por qualquer motivo.
  Deve evitar que ela comece de repente a funcionar na sua ausência.

- Não use a máquina se a carcaça estiver danificada ou em caso de danos no interruptor, no cabo ou na ficha.
- Preste atenção para que a velocidade indicada no rebolo atenda ou seja mais que o máx. velocidade indicada na máquina.
- Os discos / rebolos devem ser armazenados e usados c/ cuidado de acordo com as instruções do fabricante.
- Verifique os acessórios antes de usar. Não use nenhum produto que seja quebrado, rachado ou danificado de outra forma.
- Antes de usar, certifique-se de que a ferramenta esteja bem fixa e presa. Deixe-o funcionar em marcha lenta por cerca de 30 seg. em segurança. Se detetar vibrações ou outros defeitos, desligue imediatamente

- Conduza sempre o cabo de alimentação e extensão, bem como a mangueira de extração de poeira na parte de trás da máquina.
- Estas ferramentas devem ser inspecionadas regularmente por especialistas.
- Nunca transporte a máquina pelo cabo.
- Não toque nas peças rotativas.
- Pessoas com idade inferior a 16 anos não podem usar estas ferramentas.
- **Durante o uso, o operador e outras pessoas próximas têm usar protetores auriculares, máscara contra poeira e proteção para mão e olhos.**

- Certifique-se de que as pessoas no espaço de trabalho não estão em perigo por eventuais partículas voando ao redor.
- Mantenha os cabos secos, limpos e livres de óleo e outros materiais líquidos.
- **Durante a operação, segure sempre a ferramenta com as duas mãos.**
- **Atenção! A ferramenta ainda funciona por algum um tempo depois que a máquina seja desligada**

Para mais instruções de segurança, consulte o invólucro!

Conexão elétrica

Antes de ligar a máquina, verifique a correspondência entre a tensão a frequência de acordo com os dados mencionados na placa de identificação. Diferenças de tensão de + 6 % e – 10 % são permitidas.

Este desbastador / moedor é fabricado à normas da classe de proteção II. Use apenas cabos de extensão com seção transversal suficiente. Uma seção transversal pequena pode causar uma queda considerável no desempenho e um superaquecimento da máquina e do cabo.
A ferramenta inclui um limitador de velocidade de inicialização para evitar fusíveis de expulsão rápida de resposta não intencional.

Ligando e desligando

Operação de curta duração

Ligando: pressione o botão liga/desliga (on/off)
Desligando: solte o botão liga/desliga (on/off)

Operação Permanente

Ligando: pressione o botão liga/desliga e, mantendo-o pressionado, acione o botão de bloqueio
Desligando: pressione o botão liga/desliga e solte-o novamente

Atenção!
Em caso de cada parada da máquina ou corte de energia, o botão de travamento deve ser liberado imediatamente pressionando o botão ON/OFF. Então você pode evitar um involuntário reinicialização da máquina (risco físico).

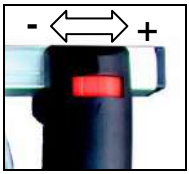

A **EBS 125.4 RO** está equipado com um ajuste roda para permitir um controle variável contínuo de velocidade de 6.000 a 10.000 rpm. A roda de ajuste está no lado superior da alça oposta à interruptor liga/desliga.

Um uso permanente em marcha lenta pode causar sobrecarga porque o motor recebe menos ar de resfriamento e, portanto, a máquina poderá superaquecer mais rápido. Um desligamento térmico pode ser liberado!

Substituição do rebolo diamantado

Atenção
O rebolo pode aquecer muito durante a operação. Você poderá queimar suas mãos ou ser cortado ou até rasgado pelos segmentos. Portanto, sempre use luvas de proteção ao trocar o Rebolo / Disco.

Antes de qualquer trabalho na ferramenta, desconecte a ficha da tomada!

Em primeiro lugar, o capuz destacável segmento deve ser aberto.

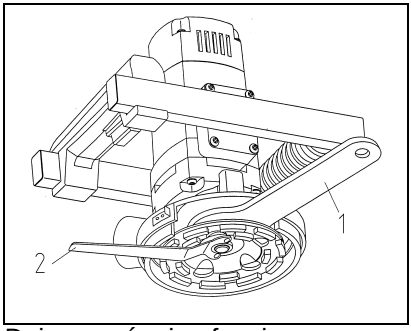

Agora você pode segurar o disco entre a caixa de engrenagens e o rebolo por usando uma chave de boca 32 (1). use a chave (2) para desparafusar a porca motriz. Em seguida, remova o disco montado / roda, respectivamente, monte o novo. A montagem funciona de outra maneira.

Deixe a máquina funcionar por um curto período de tempo numa posição segura. Se a máquina não funcionar facilmente, pare de trabalhar imediatamente.

Use apenas acessórios originais!

Application of Grinding Wheels

Tipo	Max. Velocidade	Cor	Apilcações
Rebolo de Diamante para			
Betão	10,000 rpm	Dourado Areia	p/ acabamento e revestimento cimento, tijolo, calcário pedra, basalto, arenito
Betonilha	10,000 rpm	Amarelo	para acabamento fresco e concreto verde, betonilha, reboco de argamassa cal, gesso, calcário mole
Rapid K	10,000 rpm	Azul	para remover resina epóxi e colas, revestimentos de dois componentes

Extração de poeira

A poeira é perigosa p/ a saúde. Por isso, as **EBS 125.4 O / EBS 125.4 RO** devem ser usadas com um aspirador de pó e uma máscara contra poeira O aspirador de pó húmido / seco adequado DSS 25 A / DSS 50 A / DSS 35 deve ser usado como acessório operacional. Pode ser ligado diretamente ao conexão na capa da ferramenta relativa a extração de poeira.

Trocar o aro da escova

Se o comprimento das escovas for devido ao desgaste menor que 5 mm (extremo formação de poeira durante a retificação), a borda da escova deve ser substituída completamente.

nstrução de Uso

Ligue a máquina e coloque-a com cuidado na superfície que deseja trabalhar
Segure a ferramenta com as duas mãos e trabalhe com movimentos circulares ou lineares.
Para melhores resultados de trabalho: Não coloque muita pressão na superfície que você quer trabalhar.

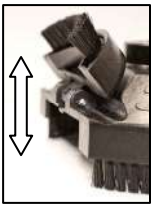

Para trabalhos de esmerilhamento direto nas bordas da parede um segmento do guarda-pó pode ser aberto. Isso permite esmerilhamento em superfícies geralmente de difícil acesso.

Atenção!
Todos os outros trabalhos de retificação devem ser feitos com o protetor de poeira completo.

Função e Montagem do Dispositivo de Guia de Piso

Attention!
Antes de qualquer trabalho na ferramenta, desconecte a ficha da Corrente / Tomada !

Para trabalhos de desbaste em pisos maiores, um dispositivo de guia de piso está disponível como acessório. Permite um manuseio mais confortável da desbastadora de betão

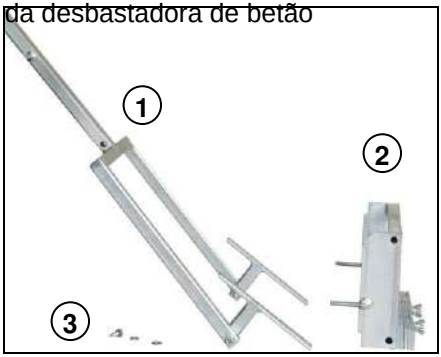

1 dispositivo com suporte

2 quadro superior com pesos

3 disco, anel de mola, porca borboleta

Conjunto

Bloqueie o interruptor ON/OFF da trituradora de concreto.
Na versão **EBS 125.4 RO** coloque a velocidade no máximo.

Coloque o quadro superior c/ os pesos (2) na alça da estrutura da máquina.

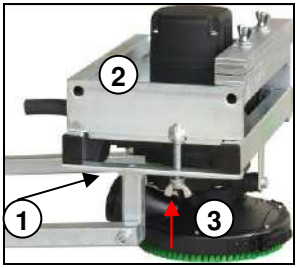

Depois, o dispositivo com o suporte (1) sob a alça do quadro e fixe-o com disco, aperte a porca borboleta (3) no topo quadro (2).

Enrole o fio elétrico da ferramenta no dispositivo destinado a este fim.
Certifique-se de que o interruptor do piso dispositivo guia não é pressionado ou Travado. Conecte o moedor na tomada de do dispositivo de orientação do piso. Conduza a mangueira do aspirador acima do chão dispositivo guia, conecte com it a ferramenta
A braçadeira evitará um deslizamento.

Proteção contra sobrecargas

Afim de proteger o operador, o motor das desbastadoras de betão estão equipados com proteção contra sobrecarga mecânica e térmica.

Electronica: Em caso de sobrecarga causada por uma pressão de moagem que é muito alto, os componente eletrônicos reagem diminuindo a velocidade da máquina. Você pode continuar a trabalhar se o pressão de moagem foi reduzida.

Se você não aliviar a pressão na máquina ou colocar além disso muita pressão na ferramenta ela reage por desligar a máquina.
Após o desligamento automático da máquina, você pode continuar trabalhando depois de desligar e ligar a energia da ferramenta novamente.

Térmica: Em caso de sobrecarga permanente, um sensor térmico protege o motor contra a destruição. Neste caso, a ferramenta desliga-se automaticamente e só pode ser reiniciado após um determinado período de resfriamento (aprox. 2 minutos). Ligue o ON/OFF! O período de resfriamento depende da aquecimento do enrolamento do motor e a temperatura ambiente.

Cuidado e manutenção

Antes do início dos trabalhos de manutenção ou reparo, você tem que desconectar a ficha da tomada de corrente elétrica.

As reparações só podem ser executadas por técnicos devidamente qualificados e experientes.
Após cada reparo, a máquina deve ser inspecionada por um eletricista.
Devido ao seu design, a ferramenta elétrica requer um mínimo de cuidado e manutenção. Os seguintes trabalhos devem ser realizados, ou melhor, o componentes devem ser inspecionados:

- Mantenha a ferramenta elétrica e as aberturas de ventilação limpas.
- Durante o trabalho, preste atenção para que nenhuma partícula entre na ferramenta.
- Em caso de avaria, deve ser efetuada uma reparação por uma oficina de assistência autorizada.

Proteção Ambiental

Reciclagem de matéria-prima em vez de eliminação de resíduos

Para evitar danos no transporte, a ferramenta elétrica deve ser entregue em numa embalagem resistente. A embalagem, bem como a unidade e os acessórios são feitos de materiais recicláveis e podem ser descartados.
Os componentes plásticos são marcados de acordo com seu material, o que makes it possível retirar produtos ecologicamente corretos e diferenciados devido às instalações de coleta disponíveis.

Apenas para países da UE

Não elimine ferramentas elétricas juntamente com o lixo doméstico!

Em conformidade com a Diretiva Europeia 2012/19/UE sobre Resíduos de equipamentos elétricos e eletrônicos e seus implementação de acordo com a lei nacional, elétrica ferramentas que chegaram ao fim de sua vida útil devem ser recolhidos separadamente e devolvidos a uma entidade ambientalmente
instalação de reciclagem compatível.

Emissão de Ruído/ Vibração

A indicação de emissão de ruído é medida de acordo com DIN 45 635, parte 21. O nível de pressão acústica no local de trabalho pode exceder 85 dB (UMA); neste caso, medidas de proteção devem ser tomadas

Use protetores auriculares!

A vibração mão-braço típica é inferior a 2,5 m/s2
.
Valores medidos determinados de acordo com EN 60 745.
O nível de emissão de vibração declarado representa as principais aplicações de
a ferramenta. No entanto,
se a ferramenta for usada para diferentes aplicações,
com diferentes acessórios ou mal mantidos, a emissão de vibração pode ser diferente.
Esta pode aumentar significativamente o nível de exposição ao longo do período de trabalho total.
Uma estimativa do nível de exposição à vibração também deve levar em consideração conta os momentos
em que a ferramenta está desligada ou quando está funcionando,
mas não realmente fazendo o trabalho. Isso pode reduzir
significativamente o nível de exposição ao longo o período total de trabalho.
Identificar medidas de segurança adicionais para proteger o operador dos efeitos de vibração como:
manter a ferramenta e os acessórios, manter as mãos quente, organização de padrões de trabalho

Proteção contra poeira

Poeira de materiais como tinta contendo chumbo, alguns tipos de madeira, minerais e metais podem ser prejudiciais. Contato ou inalação da poeira pode causar reações alérgicas e/ou doenças respiratórias ao operador ou pessoas próximas.

Certos tipos de poeira são classificados como cancerígenos, como carvalho e faia poeira especialmente em conjunto com aditivos para condicionamento de madeira.

(cromato, conservante de madeira). Materiais que contenham amianto só devem ser trados por especialistas.

- Onde for possível o uso de um dispositivo de extração de poeira, ele deve ser usado.
- Para obter um alto nível de coleta de poeira, use aspirador industrial aspirador DSS 25/35/50 para madeira e/ou minerais com esta ferramenta.
- O local de trabalho deve ser bem ventilado.
- Recomenda-se o uso de uma máscara contra poeira da classe de filtro P2.

Garantia

De acordo com nossas condições gerais de entrega para negócios, fornecedores têm de fornecer às empresas um período de garantia de 12 meses para defeitos redibitórios (devem ser documentados por fatura ou guia de remessa).

Danos devido ao desgaste natural, sobretensão ou manuseio inadequado são excluídos desta garantia.

Danos devido a defeitos de material ou falhas de produção devem ser eliminados gratuitamente por reparo ou substituição.
Reclamações serão aceitas somente se a ferramenta for devolvida não desmontada condição ao fabricante ou a um centro de serviço Eibenstock autorizado.

CE Declaração de conformidade

Declaramos sob nossa exclusiva responsabilidade que o produto descrito em “Dados Técnicos” está em conformidade com as seguintes normas ou documentos de padronização:
EN 60 745
de acordo com as disposições das diretivas 2011/65/UE, 2004/108/EG, 2006/42/EG

Arquivo técnico (2006/42/EC) em:

Elektrowerkzeuge GmbH Eibenstock
Auersbergstraße 10
D – 08309 Eibenstock

Lothar Lässig
Director Geral

Frank Markert
Chefe de Engenharia

28.04.2014

www.jcd.com.pt

Elektrowerkzeuge GmbH Eibenstock
Auersbergstraße 10
D – 08309 Eibenstock
www.eibenstock.com

05/2014 95010S74