EIBENSTOCK
Elektrowerkzeuge

MANUAL DE INSTRUÇÕES

Sistema de Trilho Guia p/

ETR 350,1 P / ETR 400,1 P

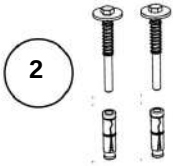

Exemplo de montagem:

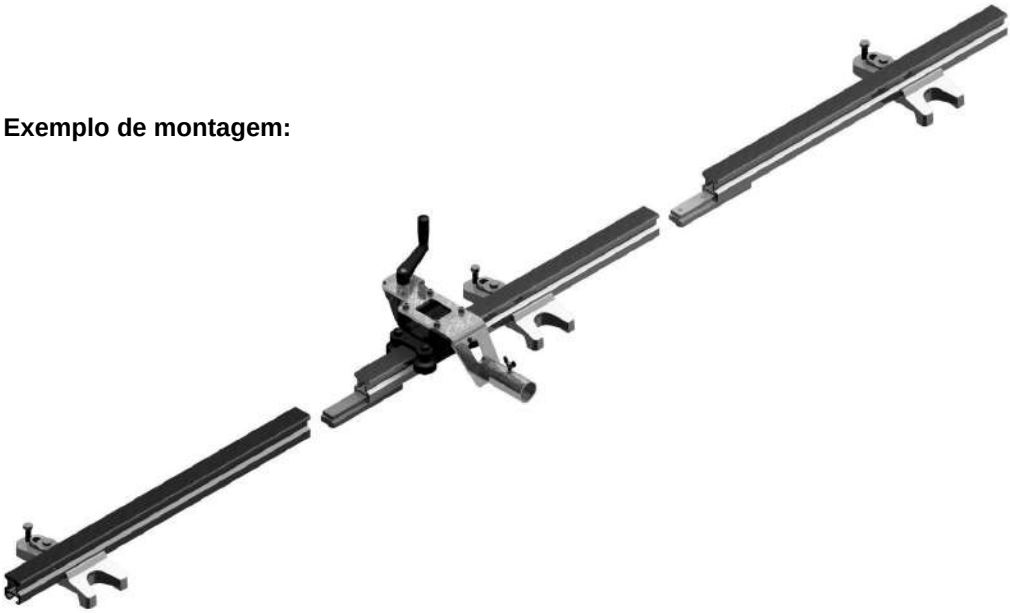

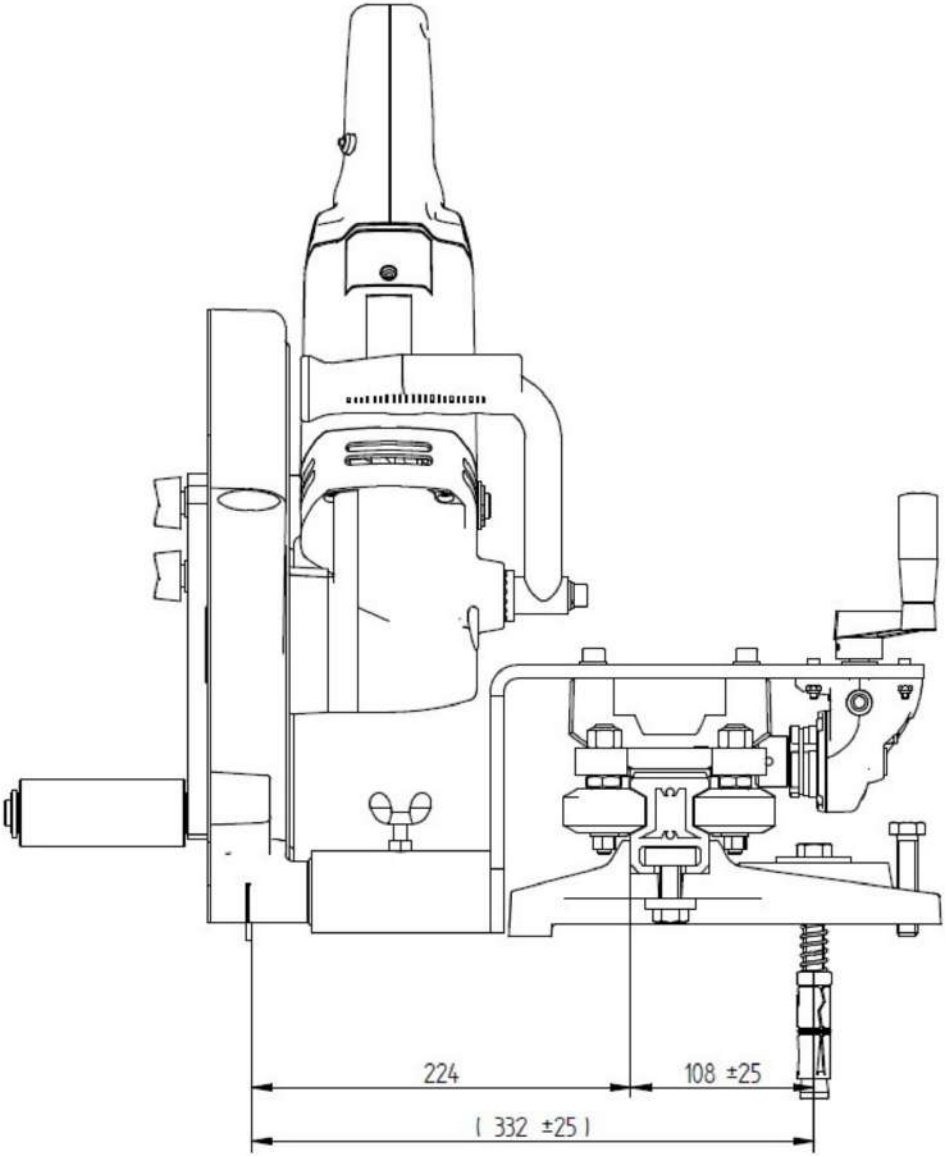
224
108 ±25
(332 ±25)

Instruções importantes

Aviso: precaução geral

Aviso: tensão perigosa

Aviso: superfície quente

A ferramenta, a broca e o equipamento são pesados – Cuidado: risco de esmagamento

Perigo de rasgar ou cortar

Durante o trabalho você deve usar óculos de proteção, protetores auriculares, luvas de proteção e roupas de trabalho resistentes!

Use proteção auricular

Use óculos de segurança

Use capacete protetor

Use luvas de proteção

Use botas de proteção

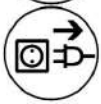

Desconecte da energia antes de trabalhar na ferramenta!

Características técnicas

Comprimento do trilho:	200cm (2x100cm)
Peso:	16kg
Nº do pedido:	3744N000

Acessórios especiais disponíveis:

Item	Pos.	Pedido nº.
Trilho guia 100 cm incl. conexão e 1 montagem	1	3744P000
Conjunto de fixação para trilho guia	2	35729000

Fornecer

Conjunto de trilhos guia, 2 trilhos guia 100cm com unidade de alimentação, 1 conector de trilho e 2 suportes de parede.

Pedido para finalidade recuada

O sistema de trilhos combinado com as serras ETR 350.1 P / ETR 400.1 P foi projetado e destinado ao corte de betão, tijolo e diversos materiais pétreos. Qualquer outro uso é impróprio.
Em caso de manuseamento incorreto ou utilização indevida, o fabricante não assume qualquer responsabilidade.

Instruções de segurança

O trabalho seguro com a máquina só é possível se você ler completamente estas instruções de operação e seguir rigorosamente as instruções contidas. Além disso, devem ser observadas as instruções gerais de segurança do folheto fornecido com a ferramenta. Antes da primeira utilização, o usuário deverá realizar um treinamento prático. Guarde todos os avisos e instruções para referência futura.

Devem ser implementadas medidas de segurança na área onde o corte está sendo realizado para garantir que os operadores e espectadores não possam ser feridos ou danificados por detritos que possam voar ou cair (segmentos de diamante quebrados, pequenas pedras, lama de corte, etc.). enquanto o corte está em andamento. As medidas de segurança também devem ser implementadas na área não diretamente visível para o operador, ou seja, atrás do local onde o corte está sendo realizado. Ao configurar e operar o sistema de serra e ao remover peças que foram cortadas, certifique-se sempre de que não há pessoas abaixo da área em que você está trabalhando. A queda de objetos pode causar ferimentos graves.

As advertências de segurança e as instruções de trabalho do ETR 350.1 P / ETR 400.1 P utilizado devem ser rigorosamente observadas!

Fixação do Sistema de Trilhos

Os parafusos e buchas de fixação não estão incluídos no fornecimento do sistema de trilhos e devem ser encomendados separadamente - ver acessórios item 2.

Monte suportes de parede:

- Marque as posições dos furos de fixação para as fixações na parede.

A distância entre os furos e a linha de corte deve ser de cerca de 330 mm!

- Faça os furos de ancoragem (diâmetro 18 mm)

- Limpe os furos (remova o pó da perfuração).

- Insira a bucha do conjunto de fixação -

Aparafuse os suportes de parede – veja a fig.

- A ranhura permite um ajuste fino entre a montagem na parede e a linha de corte.

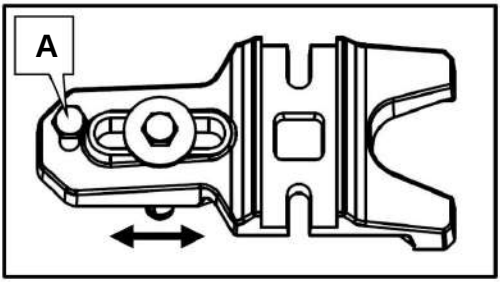

Verifique novamente a distância entre os suportes de parede e a linha de corte.
A distância deve ser de 224 mm.

(ver Fig. Página 2)

NOTA:

Durante a instalação, os parafusos de nivelamento (A) não devem projetar-se além da superfície de contato dos suportes de parede.
Os trilhos-guia devem ser fixados com pelo menos 2 suportes de parede por metro.

Montagem do trilho-guia:

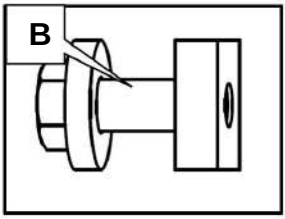

- Insira os 2 parafusos de fixação (B) na ranhura do trilho-guia (C)

- Posicione o trilho com os parafusos de fixação montados nos suportes de parede

- Montar o trilho de forma que os parafusos limitadores (freio de deslizamento) do perfil fiquem voltados para o lado externo.

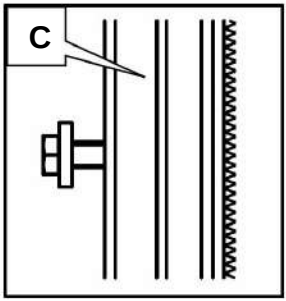

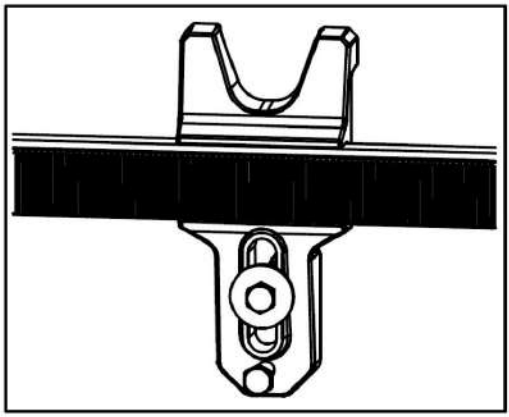

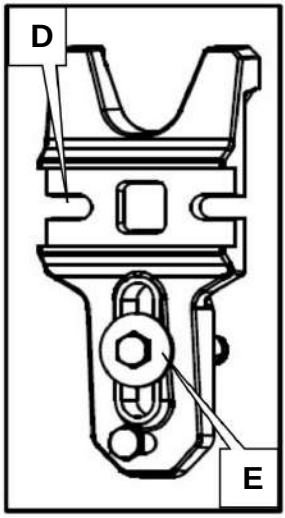

- Insira os parafusos de fixação nas guias (D) do suporte de parede com uma chave de boca SW 19.

- Compense qualquer diferença de nível ajustando o parafusos de nivelamento (A).

- Alinhe o trilho na distância correta da linha de corte e em seguida aperte os parafusos de fixação (E)

Montagem da unidade de alimentação:

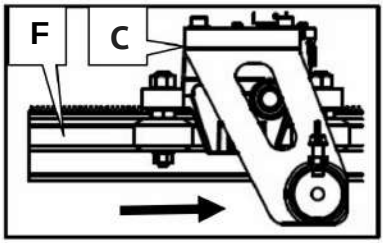

Etapas de montagem:

Empurre a unidade de alimentação (F) conforme mostrado no trilho-guia (C)

- Verifique o correto funcionamento da unidade de alimentação no trilho-guia. (se necessário, você pode ajustar a pressão dos rolos - consulte Cuidados e Manutenção).

Conecte os trilhos

Quando cortes longos forem feitos, o conector do trilho guia pode ser usado para unir trilhos individuais para formar uma unidade rígida.

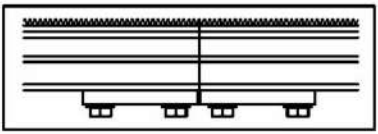

Isso permite fazer cortes de mais de 2 metros.

Empurre o conector uniformemente na ranhura dos trilhos-guia e aperte os parafusos

Ao usar o trilho-guia de 100 cm (3744P000), monte-o sempre entre os trilhos individuais do trilho-guia de 200 cm (3744N000).

Montando a máquina

Cuidado! Ao montar a máquina existe risco de esmagamento.
Use luvas de proteção!

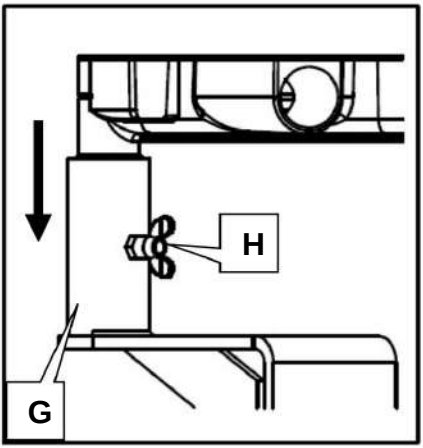

O sistema de corte é conectado à unidade de alimentação através do rolo guia frontal.

Insira o rolo na luva (G) da unidade de alimentação conforme mostrado.

Fixe o rolo com o parafuso borboleta (H).

Operação

Verificações antes de iniciar o corte:

- **Os preparativos no local devem ser concluídos.**
- **Os suportes de parede e os trilhos devem estar alinhados e fixados corretamente, com todos os parafusos e porcas bem apertados.**
- **A máquina e o acessório devem estar montados corretamente.**

Funcionamento:

- Siga as instruções dos manuais do sistema de corte ETR 350.1 P / ETR 400.1 P
- Ao ligar a máquina, a ferramenta de corte deve estar livre.
- O corte inicial também é conhecido como corte guia. O corte guia deve ser feito a uma profundidade entre 4 e 5 cm.
- Nunca trabalhe com profundidade máxima de corte em uma única etapa. A profundidade dos cortes subsequentes depende novamente muito do material, mas pode estar entre 10 e 15 cm.
- Após o corte, retire o material antes de desligar a máquina.

NOTAS:

Ajuste a taxa de avanço ao material a ser cortado. Se o avanço for muito rápido, o disco de corte diamantado pode ser danificado e a máquina pode ser desligada (proteção contra sobrecarga). Preste atenção ao indicador de sobrecarga na alavanca do interruptor. Se acender, a taxa de avanço está muito alta.

Sempre guie a máquina com a mão direita na alavanca do interruptor na direção de corte e evite pressão lateral.

Desmontagem da máquina e do sistema ferroviário

A desmontagem é feita na ordem inversa da montagem.

Cuidado e manutenção

Mantenha sempre limpo o sistema de trilhos, principalmente a coluna com os dentados e os rolos deslizantes da unidade de alimentação.

Para obter um bom desempenho do sistema ferroviário, os rolos deslizantes no suporte da máquina devem mover-se ao longo da coluna sem folga.

Atenção!

Verifique antes de cada uso esta configuração!

Se a posição deveria ter mudado, ela pode ser reajustada da seguinte forma:

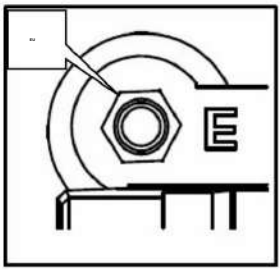

- Desaperte as porcas (1) indicadas E com uma chave SW19.

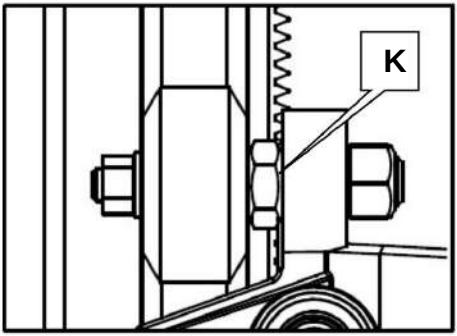

- Rode um pouco as porcas (K) com uma chave SW19. Assim, a pressão dos rolos pode ser ajustada.

- Depois disso, as porcas (I) deverão ser novamente apertadas.

Garantia

De acordo com as condições gerais de fornecimento para negócios, os fornecedores têm de oferecer às empresas um período de garantia de 12 meses para defeitos redibitórios. (a ser documentado por fatura ou nota de entrega).
Danos devido ao desgaste natural, esforço excessivo ou manuseio inadequado estão excluídos desta garantia.
Danos devido a defeitos de material ou falhas de produção serão eliminados gratuitamente através de reparo ou substituição.
As reclamações só serão aceites se a ferramenta for devolvida sem desmontagem ao fabricante ou a um centro de assistência autorizado da Eibenstock.

Declaração de conformidade da UE

Declaramos que esta unidade (trilho-guia com ETR 350.1 P / ETR 400.1 P) foi projetada em conformidade com 2006/42/CE.
Esta unidade não deve ser colocada em serviço até que seja estabelecido que a ferramenta elétrica a ser conectada a esta unidade está em conformidade com 2006/42/CE (identificada pela marcação CE na ferramenta elétrica).

Elektrowerkzeuge GmbH Eibenstock
Auersbergstraße 10
D – 08309 Eibenstock

Lothar Lässig
Director Geral

Frank Markert
Chefe de Engenharia

06.07.2022

www.jcd.com.pt

Elektrowerkzeuge GmbH Eibenstock
Auersbergstraße 10
D – 08309 Eibenstock

+49 (0) 37752 5030
www.eibenstock.com