PT

Receptor de Nível a Laser
ULR CONDTROL

Manual de utilizador

Parabéns pela aquisição do receptor de linha universal ULR CONDTROL.

As instruções de segurança podem ser encontradas no final deste manual do usuário e devem ser lidas com atenção antes de usar o dispositivo pela primeira vez.

REGULAMENTOS DE SEGURANÇA

O manual do usuário deve ser lido com atenção antes de usar o dispositivo pela primeira vez.
O uso não intencional do dispositivo pode ser perigoso para a saúde humana e causar ferimentos graves. Guarde este manual do usuário. Se o dispositivo for entregue a alguém para uso temporário, certifique-se de anexar o manual do usuário.

- Não faça uso indevido do dispositivo.
- Guarde o produto fora do alcance de crianças e pessoas não autorizadas.
- É proibido desmontar ou reparar o produto por conta própria. Confie a reparação do produto a pessoal qualificado e utilize apenas peças sobressalentes originais.
- Não utilize o produto em ambiente explosivo, próximo a materiais inflamáveis.
- Evite aquecer a bateria para evitar o risco de explosão e vazamento de eletrólito. Em caso de contato do líquido com a pele, lave imediatamente com água e sabão. Em caso de contato com os olhos, lave com água limpa durante 10 minutos e consulte o médico.

USO PRETENDIDO

ULR CONDTROL é um receptor de linha multifrequência projetado para aumentar a faixa de trabalho dos níveis de laser com feixe vermelho e verde. 2 superfícies de trabalho tornam a operação mais conveniente tanto em ambientes internos quanto externos. Com este receptor o usuário pode fazer leituras na escala alvo, que fica na parte traseira do receptor ou seguir os LEDs na parte frontal da caixa. Os ímãs embutidos na caixa permitem fixar o receptor em um perfil de teto ou em uma estrutura vertical para um ajuste de nível fácil e rápido.

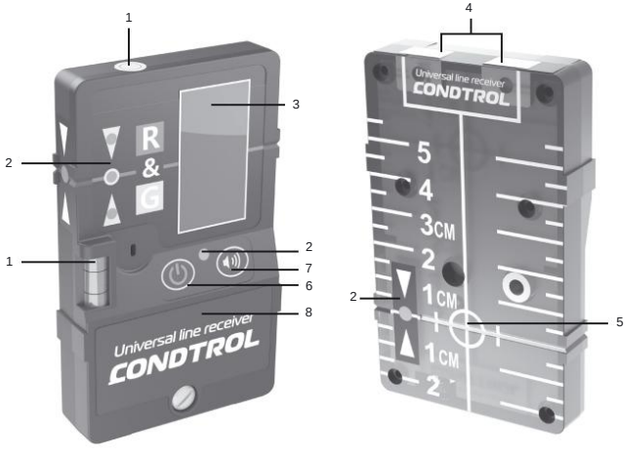

1 – Nível de bolha
2 – Indicadores LED
3 – Fotocélula
4 – Ímans
5 – Alvo
6 – Ligar / desligar
7 – Ligar / desligar sinal de áudio
8 – Tampa da bateria

Embalagem inclui:

Receptor de linha universal
Montagem de fixação em bastão de nivelamento
2 Pilhas (1,5V AAA LR03).
1 Manual do usuário .

ESPECIFICAÇÕES TÉCNICAS

Compatibilidade com níveis de laser	Comprimento de onda entre 500 – 700 nm
Frequência de operação	5...10 KHz
Precisão	+1mm/10m
Alcance de detecção	0,1m...100m
Comprimento da fotocélula	40mm
Ângulo de trabalho do receptor	>±45°
Precisão da bolha	30'/2mm
Fonte de energia	1,5V AAA LR03 alcalino
Vida útil da bateria	cerca de 30 horas
Taxa de IP	IP54
Temperatura de operação	-10°C...+50°C
Temperatura de armazenamento	-10°C...+50°C
Dimensões	**100×62×18mm**
Peso	120 g (com baterias)

INSTALAR / SUBSTITUIR BATERIAS

Use uma chave de fendas para afrouxar o parafuso da tampa da bateria e remova-a.
Instale as baterias carregadas observando a polaridade.
Recoloque a tampa da bateria e use uma chave de fenda para apertar o parafuso.
Utilize apenas pilhas alcalinas. Ambas as baterias devem ser da mesma marca e com o mesmo nível de carga.

OPERAÇÃO

Sob luz forte, quando é difícil ver a linha do laser, é razoável usar o recetor de linha universal.

pressione ⏻ para ligar o receptor. Imprensa 🔊 p/ ligar/desligar o sinal de áudio.
Leve o receptor até o local pretendido da linha laser. Assim que a linha do laser atinge a fotocélula, o recetor emite um sinal de áudio, um dos LEDs acende, indicando a direção do movimento do recetor para captar a linha do laser.

Mova o receptor até ouvir um sinal de áudio contínuo e o LED central acender.
Verifique o alinhamento da caixa do receptor pelo nível de bolha e faça uma marca na superfície ou lembre-se do resultado da altura se o receptor estiver fixado em uma régua de nivelamento.

CUIDADOS E MANUTENÇÃO

Atenção! O recetor laser é um dispositivo de precisão e por isso requer manuseio cuidadoso.

A manutenção das seguintes recomendações prolongará a vida útil do dispositivo:

- Guarde o produto, as peças sobressalentes e seus acessórios fora do alcance de crianças e pessoas não autorizadas.

- Manter o produto limpo e protegido de choques, poeira e humidade; não permita que humidade, poeira ou outra sujeira, entre no produto.

- Se entrar humidade no produto, remova a bateria e leve-a ao centro de serviço.

- Não guarde nem utilize o aparelho por muito tempo em condições de alta humidade.

- Para limpar o produto utilize um pano macio húmido. Não use produtos químicos agressivos, solventes de limpeza ou detergentes.

O manuseio incorreto das seguintes regras pode causar vazamento de eletrólito das baterias ou outros danos:

- Remova a bateria do produto se não for utilizá-lo por um longo período.

- Não deixe bateria descarregada no nível do laser.

UTILIZAÇÃO

Ferramentas, acessórios e embalagens expirados devem ser encaminhados para reciclagem. Por favor, envie o produto para o seguinte endereço para reciclagem adequada:

CONDTROL GmbH
Wasserburger Straße 9
84427 Sankt Wolfgang
Alemanha

Não jogue o produto no lixo municipal!
De acordo com a directiva europeia 2002/96/yC, as ferramentas de medição expiradas e os seus componentes devem ser recolhidos separadamente e submetidos a uma reciclagem de resíduos amiga do ambiente.

GARANTIA

Todos os produtos CONDTROL GmbH passam pelo controle de pós-produção e são regidos pelos seguintes termos de garantia. O direito do comprador de reclamar sobre defeitos e as disposições gerais da legislação vigente não expiram.

1) A CONDTROL GmbH concorda em eliminar todos os defeitos do produto, descobertos durante o período de garantia, que representem o defeito de material ou de fabricação em volume total e às suas próprias custas.

2) O período de garantia é de 24 meses e conta a partir da data de compra pelo cliente final (ver documento comprovativo original).

3) A garantia não cobre defeitos resultantes de desgaste ou uso indevido, mau funcionamento do produto causado pela não observância das instruções deste manual do usuário, manutenção e serviço inoportunos e cuidados insuficientes, uso de acessórios não originais e peças de reposição. Modificações no design do produto isentam o vendedor da responsabilidade pelos trabalhos de garantia. A garantia não cobre danos estéticos, que não impeçam o funcionamento normal do produto.

4) A CONDTROL GmbH reserva-se o direito de decidir sobre a substituição ou reparação do dispositivo.

5) Outras reclamações não mencionadas acima não são cobertas pela garantia.

6) Após a realização dos trabalhos de garantia da CONDTROL GmbH, o período de garantia não é renovado ou estendido.

7) A CONDTROL GmbH não se responsabiliza por lucros cessantes ou inconvenientes associados a um defeito do dispositivo, custo de aluguel de equipamento alternativo durante o período de reparo.

Esta garantia aplica-se à lei alemã, exceto as disposições da Convenção das Nações Unidas sobre contratos para a venda internacional de mercadorias (CISG).

Em caso de garantia, devolva o produto ao vendedor ou envie-o com a descrição do defeito para o seguinte endereço:

CONDTROL GmbH
Wasserburger Straße 9
84427 Sankt Wolfgang
Alemanha